ENVIRON

END05

ganz24.de

ENVIRON END05 ist ein kompakter Stellmotor für 3- und 4- Wege-Mischer

END05

kompakter Stellmotor +

ENVIRON **easy fix** Schnellbefestigungssystem +

ganz24.de

END05

Innovation

Ihr Vorteil in Qualität und Zeit.

ENVIRON

ENVIRON hat sich als Ziel gesetzt, sämtliche Prokukte so installationsfreundlich und bedienungsfreundlich zu gestalten, dass sowohl die Qualität gesteigert wird als auch die Installationszeit reduziert wird.

Teil unserer Philosophie:
Unserer Natur zu Liebe und uns Menschen zur Freude entwickeln wir hervorragende Produkte mit höchsten ökologischen Ansprüchen in ihrem Segment. Gemeinsam mit unseren Produktpartnern teilen wir die Begeisterung für neueste Technologie und verstehen uns als Vordenker der Branche. Unsere Produkte zeichnen sich aus durch ihre Bauqualität, Zuverlässigkeit und Benutzerfreundlichkeit. Unser Know How und im Laufe der Zeit erworbenen Fähigkeiten machen uns zu "Ganzheitlichen-Spezialisten", die den Kunden die beste Lösung für ihre spezifischen Bedürfnisse bieten. Im direkten Kundenkontakt finden wir die Inspirationsquelle für die Entwicklung neuer Projekte, um Produkte zu kreieren, die die Vorlieben von Ihnen und Ihren Kunden erfüllen.

Gemeinsam für Nachhaltigkeit und eine Bessere Umwelt

DAS Unternehmen

...von der Idee zum Produkt

Unsere Kunden bekennen sich zu erneuerbaren Energien und genießen gleichzeitig die Behaglichkeit und den Nutzungskomfort unserer Produkte. Die Entwicklung unserer Produkte findet in diversen Forschungs- und Entwicklungsabteilungen statt, in der jede Phase von einem Team aus Spezialisten begleitet wird, die sich mit der Optimierung befassen, um eine sich ständig weiterentwickelnde Produktion zu erreichen.

Die Produktion erfolgt in einer modernen und gut ausgestatteten Produktionsstätte, in der jedes Produkt das Ergebnis automatisierter Prozesse ist. Dadurch garantieren wir höchste Qualität für unsere Kunden.

Service-Nummer

+49 7705 9769690

+49 174 1799951

Rufen Sie uns an oder besuchen

Sie unsere Homepage

Ganzheitliche Energiekonzepte

Ganzheitliche Energiekonzepte

Gemeinsam für Nachhaltigkeit und eine Bessere Umwelt

Wer wir sind

Unserer Natur zu Liebe und uns Menschen zur Freude entwickeln wir hervorragende Produkte mit höchsten ökologischen Ansprüchen in ihrem Segment.

Was wir leisten

Gemeinsam mit unseren Produktpartnern teilen wir die Begeisterung für neueste Technologie und verstehen uns als Vordenker der BrancheKontakt Unsere Kunden bekennen sich zu erneuerbaren Energien und genießen gleichzeitig die Behaglichkeit und Nutzungskomfort unserer Produkte.

Wir lieben, was wir tun

Erleben Sie Energiesysteme der Extraklasse, ausgezeichnetes Design, hochwertige Materialien und innovative Energietechnik. Bei ENVIRON vereinen sich Tradition, Know-How, Stil und der typische schwarzwälder Gedanke der regenerativen Energieerzeugung mit Komfort und Effizienz. ENVIRON - "Energiekonzepte mit Köpfchen".

Ganzheitliche Energiekonzepte

END05

INHALT

- ENVIRON Stellmotor END05 mit 3-Punkt-Regelung 7
- Anzeigen 8
- Wichtige Funktionsmerkmale 9
- Datenblatt Stellmotoren END05 10
- Montage des Produkts 11
- Zulässige Einbaulagen des Stellmotors 12

Art. Nr.: END5SM3P5NM230V

ENVIRON Stellmotor END05 mit 3-Punkt-Regelung

Die Installation und Anschluss an die Elektrik darf nur eine Person mit angemessener Qualifikation durchführen. Bei der Montage müssen Berufsregeln, die Gesetzgebung und Vorschriften eingehalten werden. Bei der Montage sicherstellen, dass der Stellmotor nicht in der Nähe von offenen Feuer oder Wasserquellen montiert ist.

Wenn Überschwemmungsgefahr besteht, muss der Antrieb über dem möglichen Niveau des Hochwasserspiegels installiert werden. Jeglicher Eingriff in den Stellmotor, der nicht in der Anleitungen beschrieben ist, ist untersagt. Vor der Montage des Antriebs sicherstellen, dass die im Kontakt stehenden Teile mit dem Stellmotor und dem Monteur, nicht unter Spannung stehen.

Der Betreiber bzw. der Systembenutzer ist für die Auswahl der qualifizierten Person, die die Installation des Antriebs durchführt, verantwortlich. Ebenfalls ist der Benutzer auch für den ordnungsgemäßen Betrieb und die Wartung des Systems verantwortlich.

Nichtbeachtung von Anweisungen und unprofessionelle Arbeit kann zu folgendem führen:

- Fehlfunktion des Stellmotors
- Gefährdung des sicheren Betriebs des Systems
- Schäden am System
- Gefahr eines elektrischen und /oder mechanischen Schlags für Personen, die mit dem System in Kontakt kommen

ENVIRON Stellmotor END05 mit 3-Punkt-Regelung

Der ENVIRON Stellmotor END05 mit 3-Punkt-Regelung dient der Positionsregelung von Drehmisch- und Kugelventilen. Er zeichnet sich durch robuste Bauweise und einen leisen Betrieb aus. Ausgestattet mit dem ENVIRON EASY CLICK System, kann der Mischermotor mit einem "Klick" auf dem Mischer montiert und demontiert werden, ohne dass Werkzeuge benötigt werden. Durch Drücken der Kupplungstaste können Sie den Drehknopf manuell bedienen. Die Drehrichtung sowie die Aktivierung des Handbetriebes werden mit LED-Leuchten signalisiert.

Anwendung

- Zur Regelung von Mischventilen in Heizsystemen bzw. Kühlsystemen
- Umschaltung zwischen Heizen und Kühlen
- Umschaltung zwischen Heizen und Warmwassererwärmung
- Umschaltung zwischen verschiedenen Wärmequellen
- Sonstige Anlagen für die Zentralheizung

Leistungen

- Der ENVIRON Stellmotor END05 mit 3-Punkt-Regelung kann auf Dreh- und Kugelventile nach ISO 5211 installiert werden
- Der ENVIRON Stellmotor END05 mit 3-Punkt-Regelung ermöglicht vier verschiedene Anbringungspositionen am Ventil
- Er ist resistent gegen Blockierungen des Mischventils
- Die Montage und Demontage verlaufen meistens ohne zusätzliche Werkzeuge.
- Signalisierung des Betriebs mit LED-Leuchten
- Einfacher Wechsel des Stromversorgungskabels bei Schäden
- Eine permanente Kupplung ermöglicht die Umschaltung zwischen Automatik- und Handbetrieb. Bei Umschaltung wird der Stellmotor elektrisch ausgeschaltet
- Mögliche Einstellung der Drehrichtung und Betriebsfunktion ohne Eingriff ins Innere des Stellmotors

Anzeigen

Wenn sich der Stellmotor nach links dreht, leuchtet die linke LED auf.

Wenn sich der Stellmotor nach rechts dreht, leuchtet die rechte LED auf.

Durch Drücken der Kupplung kann der Stellmotor manuell bewegt werden. Beide LEDs leuchen auf.

Wichtige Funktionsmerkmale

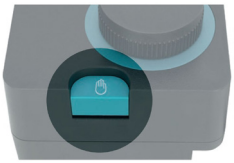

Kupplungstaste für den manuellen Betrieb

Durch Drücken der Kupplungstaste können Sie den Drehknopf manuell bedienen.

ENVIRON EASY CLICK Befestigungssystem

Ausgestattet mit dem ENVIRON EASY CLICK System, kann der Mischermotor mit einem "Klick" auf dem Mischer montiert und demontiert werden, ohne dass Werkzeuge benötigt werden.

Datenblatt

ENVIRON Stellmotor END05 mit 3-Punkt-Regelung

Anwendung	ENVIRON END05
Netzspannung	230 V~
Drehmoment	5 Nm
Drehgeschwindigkeit	120 s
Drehwinkel	90°
Eigenverbrauch	2,5 – 5 W
Schutzart	IP42
Schutzklasse	II für Stromversorgung 230 V~
Angewandte Normen	EN 60730-1, EN 60730-2-14
Gehäusematerial	PC – dunkelgrau
Kabellänge	2 m
Betriebstemperatur	0 – 50 °C
Lagertemperatur	-20 – 75 °C
Abmessungen [BxHxT]	95 x 80,3 x 91 mm 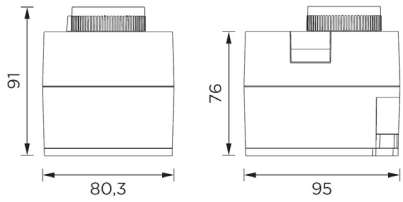
Elektrischer Anschluss	

■	N-Leiter
■	Schließen des Ventils
■	Öffnen des Ventils

Montage des Products

Stellen Sie das Mischventil auf den mittleren Wert, zwischen der offenen und geschlossenen Position. Entfernen Sie von der Ventilwelle den Drehknopf für die manuelle Bewegung und setzen Sie den EURO-Antriebswellenadapter auf. Befestigen Sie dies mit der Sperrscharube.

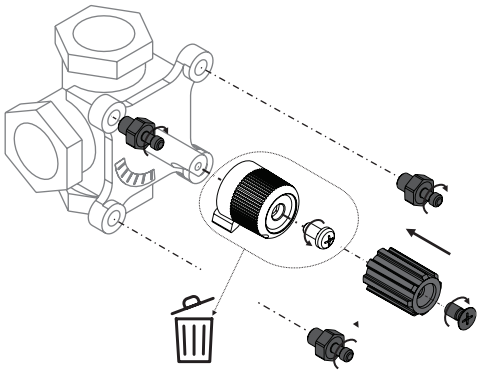

Drücken Sie die Kupplugstaste am Stellmotor. Stellen sie den Drehknopf auf die Mitte. Setzen Sie den Stellmotor auf die Ventilachse und drücken Sie vorsichtig von oben, bis dieser mit den Befestigungsbolzen einrastet. Justieren Sie eventuell die Befestigungsbolzen. Entfernen Sie den Drehknopf für die manuelle Bewegung und den Ring für die Skala. Beim entfernen des Ringes einen flachen Schraubendreher zur Hilfe nehmen. Den Ring für die Skala bzw. die Richtung des Öffnen und Schließen des Ventils einstellen und zurück auf den Stellmotor setzen. Als letztes, den Knopf für die manuelle Bewegung wieder einsetzen.
Zum Entfernen des Stellmotors, halten Sie die Klick-System-Taste gedrückt und ziehen Sie den Stellmotor raus.

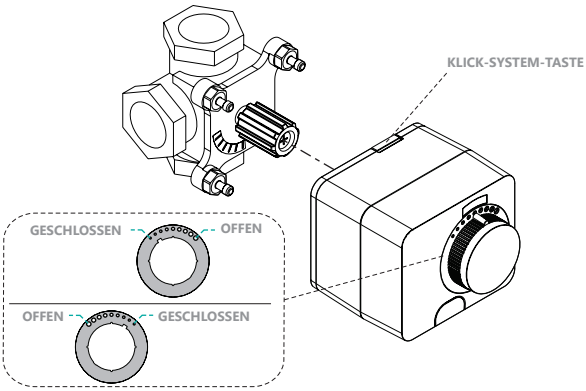

Zulässige Einbaulagen des Stellmotors

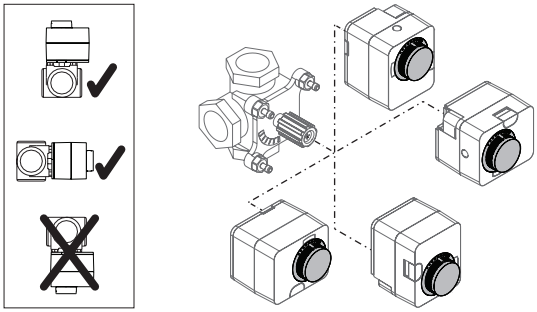

Entsorgung von gebrauchten elektrischen und elektronischen Geräten

Entsorgung von gebrauchten elektrischen und elektronischen Geräten (anzuwenden in den Ländern der Europäischen Union und anderen europäischen Ländern mit einem getrennten Sammelsystem für diese Geräte). Dieses Symbol auf dem Produkt oder seiner Verpackung weist darauf hin, dass dieses Produkt nicht als normaler Haushaltsabfall entsorgt werden darf.

Es muss bei Sammelstellen für Elektro- und Elektronikaltgeräte abgegeben werden. Durch eine richtige Entsorgung dieses Produkts vermeiden Sie negative Auswirkungen auf die Umwelt und die Gesundheit, die durch falsche Entsorgung sonst verursachen würden. Das Recycling von Materialien verringert den Verbrauch von neuen Rohstoffen. Weitere Informationen über das Recyclings dieses Produkts erhalten Sie von den an die zuständigen Dienststellen, den kommunalen Entsorgungsbetrieben oder dem Geschäft, in dem Sie das Produkt gekauft haben.

END05

ganz24.de

ENVIRON

ENVIRON Energie- und Umwelttechnik GmbH & Co. KG
Gewerbestr. 23 D-78086 Brigachtal
+ 49 7705 9769691 +49 174 1799951

www.environgroup.de info@environgroup.de