T-SOL

Betriebsanleitung - T-Sol Zweistrang Solarstation 2-12 l/min

ganz24.de

T-Sol Zweistrang Solarstation 2-12 l/min

Max. Durchfluss 720 l/h

Max. Solarfläche

20 m² (Flachkollektor)

15 m² (Vakuumkollektor)

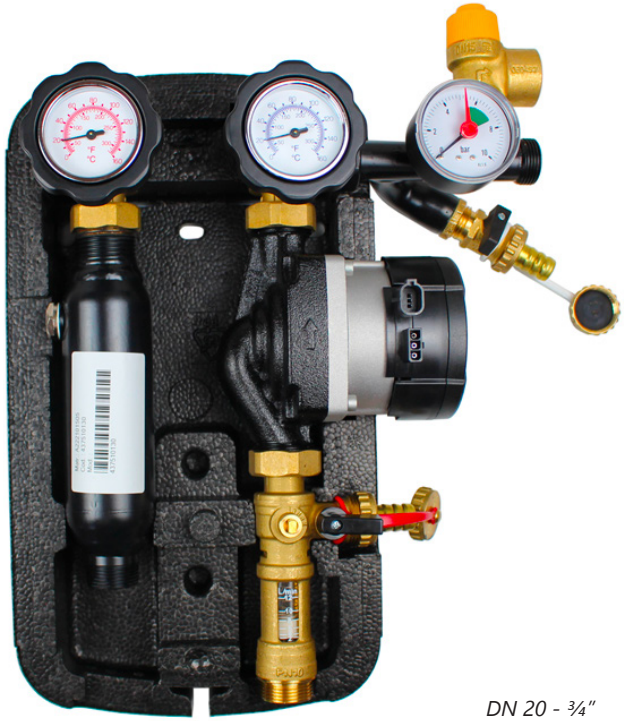

DN 20 - ¾"

Das Wärmepotential der Sonne ist unerschöpflich. Jährlich strahlt sie ein Tausendfaches an Energie auf die Erde, als die gesamte Menschheit verbrauchen kann. Jede Kilowattstunde Energie, die wir durch Sonnenenergie erzeugen ist ein Gewinn für unsere Umwelt.

BESCHREIBUNG

T-Sol Zweistrang Solarstation 2-12 l/min.

Die T-Sol Zweistrang Solarstation besteht aus einer Hocheffizienzpumpe, Kugelhähnen mit integrierter Sperrventilen und Thermometern im Vor- und Rücklauf. Für die Sicherheit ist eine Sicherheitsgruppe mit Sicherheitsventil, Manometer, Füll- und Entleerungshahn integriert sowie die Anschlussmöglichkeit eines Ausdehnungsgefäßes, eimem Durchflussmesser, einem Entlüftertopf. Inkl. Füll- und Entleerungshah, Wandhalterung sowie Wärmedämmung.

VORTEILE

- Durchflussregler 2÷12 l/min
- Dämmung für den Schutz der Steuerung
- Ladung/Entleerung/Reinung und Austausch der Umwälzpumpe möglich ohne die Anlage zu entleeren
- Kompakte Sicherheitsgruppe mit Solar - Sicherheitsventil, Manometer und Anschluss für Ausdehnungsgefäß
- Seitliche Öffnung für Pumpenabkühlung
- Wandhalterung und rückschlagventil integriert
- Geflanschte Kugelhähne mit Thermometer
- Dämmung aus schwarzem EPP
- Sichere flachdichtende Oberfläche und Dichtungen.

ABMESSUNGEN UND ANSCHLÜSSE

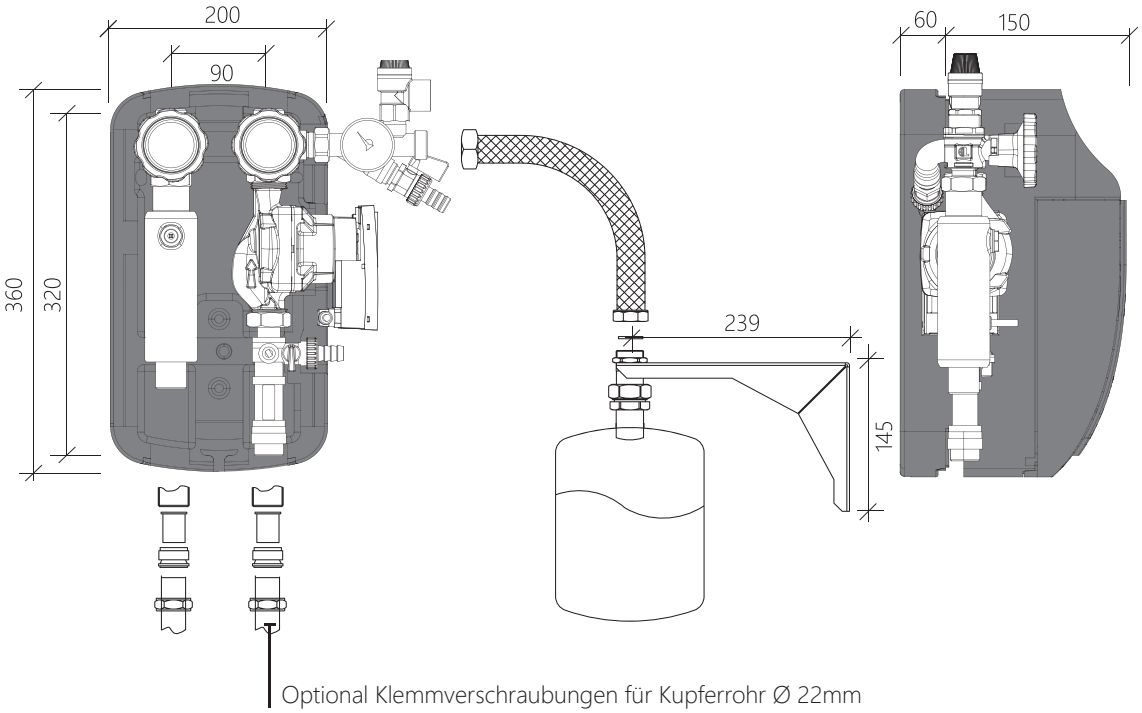

Rückschlagventil-Öffnung	350 mm H_2O
Nenngröße	DN 20 - ¾"
Max. Druck	10 bar
Max. Temperatur	110 °C
Werkstoff Kugelhähne	CW614N/ CW617N"
Werkstoff Rückschlagventil	CW614N/ CW617N"
Material Dämmung	EPP 40 g/l 0.036 W/mK sp 20 mm
Dichtungen	Viton
Anschlüsse Optional	Klemmverschraubung Ø 22 mm

N.B. Für T-Sol Zweistrang Solarstation 2-12 l/min ist es notwendig 2 Klemmverschraubung zu bestellen

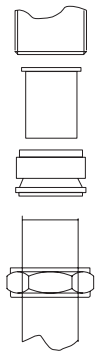

Gewindeanschluss

Gewindeanschluss

Reduzierbuchsen Ø 12/15/18 mm

Kupferrohr Ø 12/15/18 mm

Überwurfmutter

DRUCKVERLUST / PUMPENEIGENSCHAFTEN

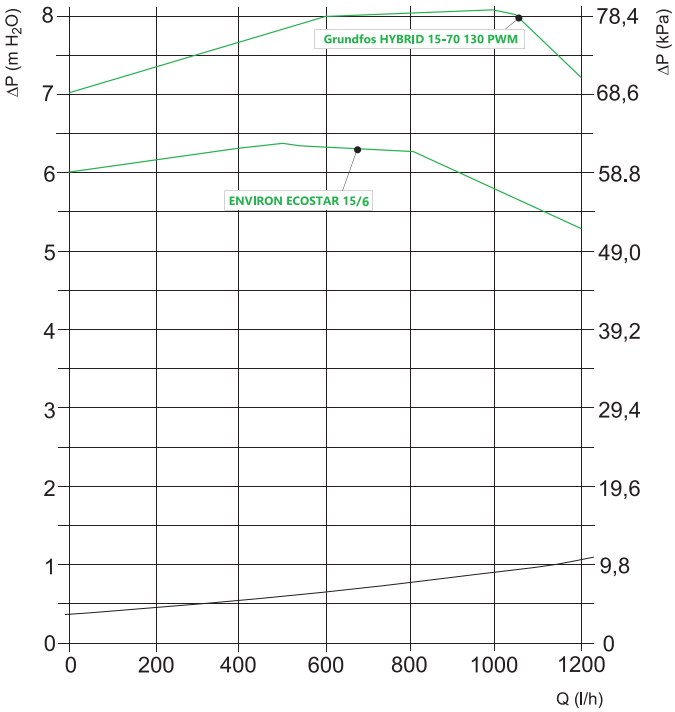

Solarstation	Art.Nr.:
• ENVIRON ECOSTAR 15/6	
• Grundfos HYBRID 15-70 130 PWM	

ZUBEHÖR

	Art.Nr.:
Solarregler TC110 SOLAR	ENPSOL202001031
Temperaturfühler NTC 100K	ENKBTFNTC100K200S

ENVIRON

Ganzheitliche Energiekonzepte GmbH & Co. KG

Überaucher Straße 9/1, 78052 Villingen-Schwenningen

+49 7705 9769690
+49 174 1799951

info@ganzheitliche-energiekonzepte.de
ganz24.de